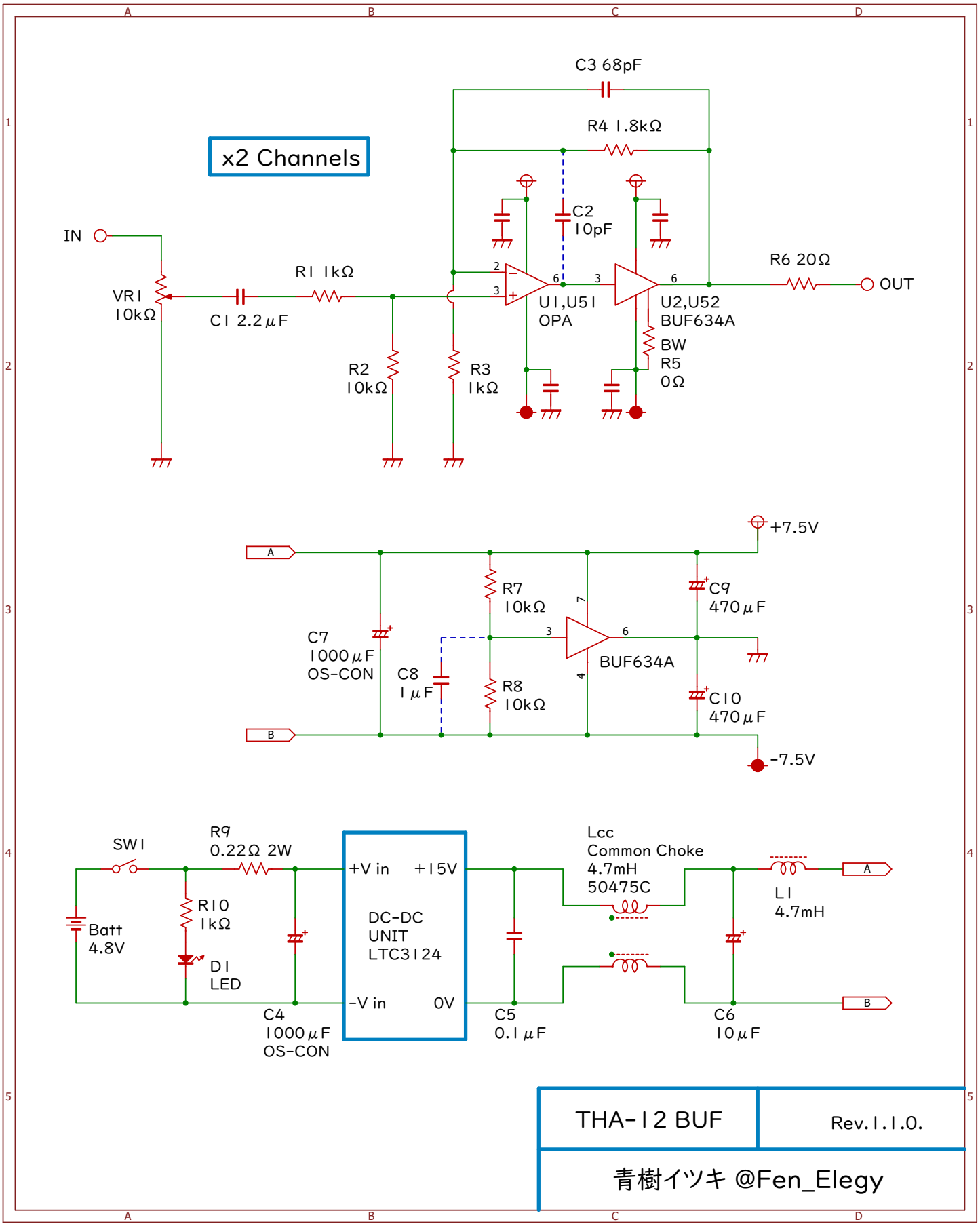
x2 Channels
C3 68pF
R4 1.8kΩ
C2
10pF
IN
VR1
10kΩ
C1 2.2μF
R1 1kΩ
R2
10kΩ
R3
1kΩ
U1,U51
OPA
U2,U52
BUF634A
BW
R5
0Ω
R6 20Ω
OUT
+7.5V
A
B
R7
10kΩ
C7
1000μF
OS-CON
C8
1μF
R8
10kΩ
BUF634A
C9
470μF
C10
470μF
-7.5V
SW1
R9
0.22Ω 2W
Batt
4.8V
R10
1kΩ
D1
LED
C4
1000μF
OS-CON
+V in
+15V
DC-DC
UNIT
LTC3124
-V in
0V
C5
0.1μF
Lcc
Common Choke
4.7mH
50475C
L1
4.7mH
C6
10μF
THA-12 BUF
Rev.1.1.0.
青樹イツキ @Fen_Elegy